Nordik Tropical IPX5

TROPICAL 140 IPX5 #61742
strahlwassergeschützt, Gehäuse und Flügel Lack lichtgrau

- IPX5 Strahlwasserschutz
- italienisches, schnörkelloses Design
- höchste Luftleistung und Reichweite - auch bei sehr hohen Decken noch wirkungsvoll

IPX5 Strahlwasserschutz unempfindlich gegen Schmutz, Staub und Wasser

15 JAHRE GARANTIE auf den Motor

GEWERBEEINSATZ
Zertifiziert nach Maschinenrichtlinie 2006/42/EC, Teil 1 für die Verwendung im Gewerbe.

Maße in mm

** Maß bei gekürzter Deckenstange

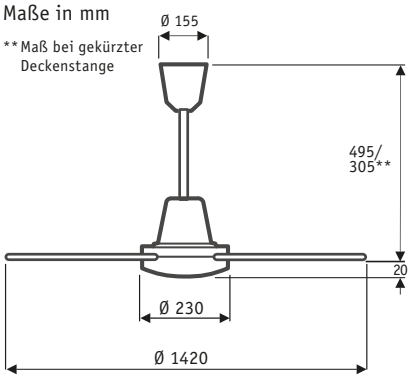

TROPICAL 140 IPX5

Flügelanzahl	3
Leistung Motor (W)	24 - 70
Spannung (V/Hz)	230/~50
Größe Ø (cm)	142
Anzahl Stufen	1 (4-5)*
Drehzahl max. (min^{-1})	231
Gewicht (kg)	6,1

1 x 35 mm oder 10 mm

Unempfindlich gegen Feuchtigkeit und Nässe

- IPX5 strahlwassergeschützt nach EN 60529 (97)+A1(00).
- Vor-/Rückwärtslauf ansteuerbar.
- Gewuchteter Motor und Flügel.
- Motorgehäuse aus schlagfestem, UV-beständigen Kunststoff, Farbe lichtgrau.
- Flügel, Motorschaft und Deckenstange verzinktes Stahlblech, antikorrosiv behandelt.
- Flügel schlag- und kratzfest mit UV-beständigem, vergilbungsfreiem Kunstharz oberflächenbeschichtet, Farbe lichtgrau.
- Montage auch an Schrägen (bis 22°).

Optionen:

- *Optional wandregelbar (Seite 140/141). *Steuerung immer separat mitbestellen.*
- Längere Deckenstangen für hohe Räume (Seite 145).

Artikel	Art.-Nr.	Gehäusefarbe	Flügeldekor
TROPICAL 140 IPX5	**61742**	Lichtgrau	Lack lichtgrau